PROJEKTOWANE ELEMENTY BUDOWLANE, WIDOKI F1–F1, F2–F2

WIDOK F1–F1

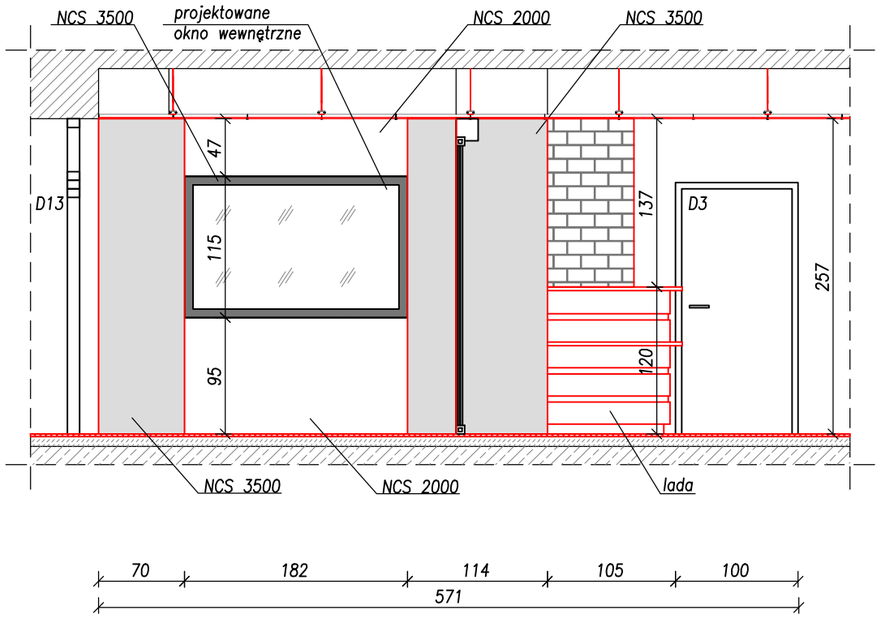

WIDOK F2–F2

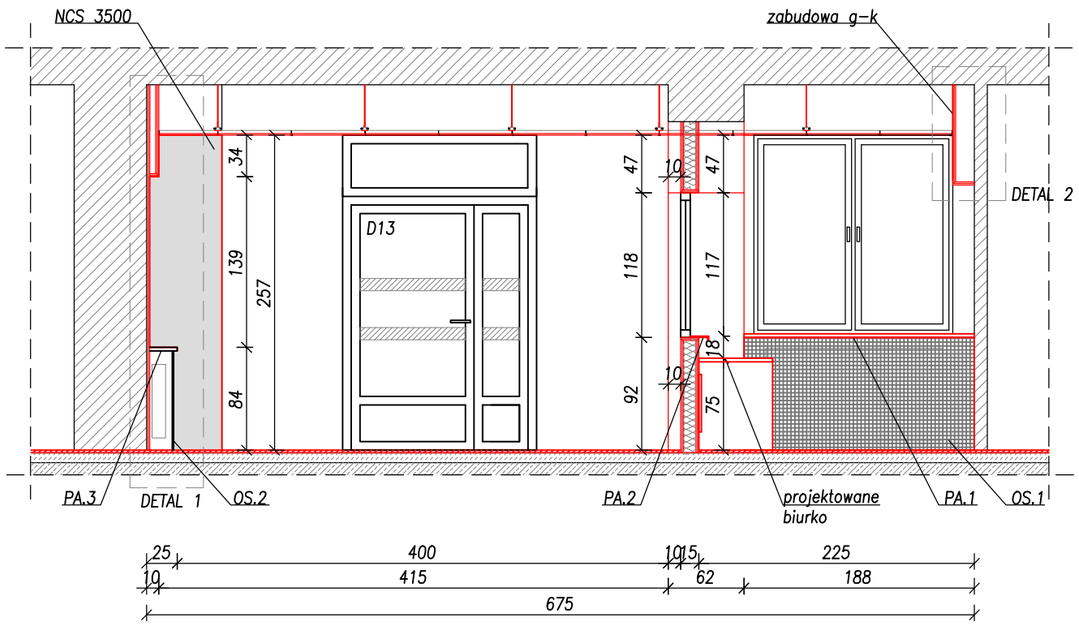

DETAL 1
1:20

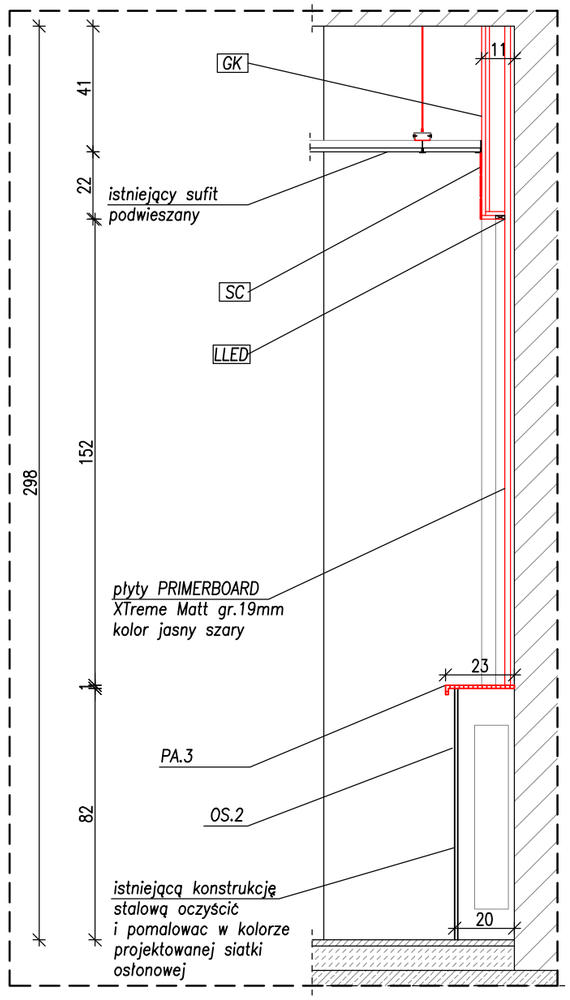

DETAL 2
1:20

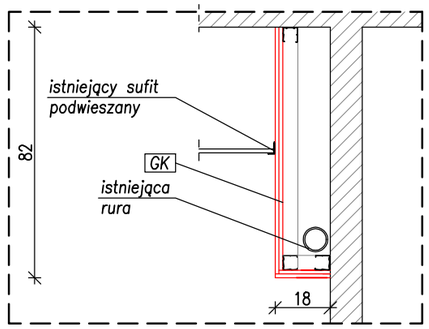

GK Płyty gipsowo–kartonowe gr.2x12,5mm impregnowane, wodoodporne i ogniochronne

GK Płyty gipsowo–kartonowe gr.2x12,5mm impregnowane, wodoodporne i ogniochronne

LLED Oświetlenie wnęk bocznych – Taśma LED 5W/24V zabudowana w profilu ALU z dyfuzorem opalizowanym. Zasilacz wbudowany w konstrukcji zabudowy g–k

SC Cegła – imitacja cegły szarej z zaprawą dekoracyjną gruboziarnistą przeznaczoną do spoinowania płytek.

UWAGI:

1. Wszystkie wymiary sprawdzić na budowie. W razie rozbieżności powiadomić Projektanta.
2. Wymiary na rysunku podano w cm.
3. Kolorystykę stolarki i wykończenia pomieszczeń należy wykonać jak na piętrze pierwszym, ostatecznie potwierdzić z Inwestorem.
4. Rozwiązania materiałowe i technologiczne zawarte w projekcie należy traktować jako przykładowe, wyznaczające typ oraz standard planowany dla danego elementu projektu. Na etapie realizacji inwestycji konkretne rozwiązania materiałowe i technologiczne mogą zostać zastąpione rozwiązaniami alternatywnymi pod warunkiem zachowania parametrów technicznych i estetycznych oraz pod warunkiem wyrażenia zgody przez Inwestora i Projektanta.

ZBP ZESPÓŁ BIUR PROJEKTOWYCH
Zespół Biur Projektowych tel./fax (12) 423 47 39
ul. Świętokrzyska 12, +48 607 616 222
30 - 015 Kraków, +48 692 299 165
e - mail: biuro@wolarek-zatorowski.eu
www.wolarek-zatorowski.eu

Temat:	Roboty budowlane polegające na remoncie pomieszczeń parteru w budynku Małopolskiego Ośrodka Doradztwa Rolniczego zlokalizowanego przy ul. Osiedlowej 9 w Karniowicach.
Inwestor:	Małopolski Ośrodek Doradztwa Rolniczego ul. Osiedlowa 9, 32-082 Karniowice
Adres:	ul. Osiedlowa 9, Karniowice
Projektant:	mgr inż. Piotr Wolarek MAP/0174/POOK/09
Opracowanie:	inż. arch. Anna Leśniak
Tytuł:	PROJEKTOWANE ELEMENTY BUDOWLANE, WIDOKI ŚCIAN F1-F1, F2-F2

Data:	Branża:	Faza:	Skala:	Nr rysunku:
04.2021	ARCHITEKTURA	PROJEKT WYKONAWCZY	1:50	W-04