PROJEKTOWANE MEBLE, WIDOKI

LD. – LADA

– lada rcepcyjna o wysokości 120cm, skręcana o 90 stopni, obudowana z zewnątrz z detalem w postaci pasów aluminiowych, od wewnątrz otwarta, głęboka na 20cm, z blatem wewnętrznym o szerokości 38cm na wysokości 75cm, wysuniętym na zewnątrz o 10cm; blat górny o szerokości 35cm wysunięty o 10cm; lada składa się z 3 części, łączenie cieńszymi bokami; zalecany montaż do istniejącego słupa betonowego w celu stabilizacji mebla.

Obróbki krawędzi blatów i półek wykonać z trwałego materiału – PCV, bezpiecznego w użytkowaniu.

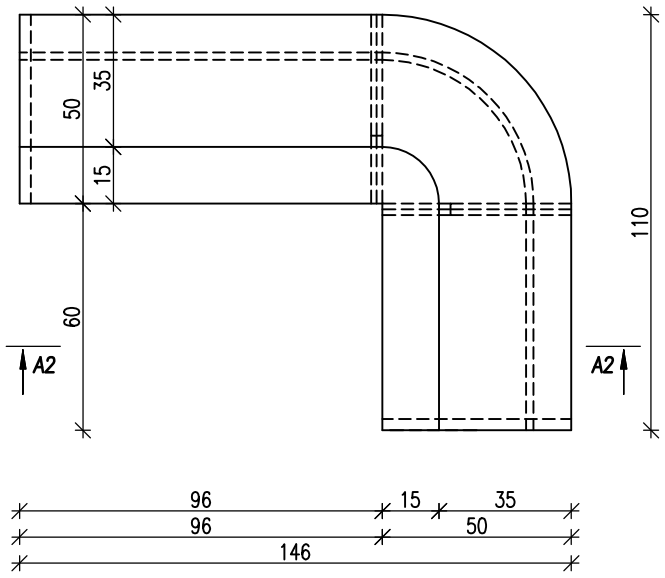

PRZEKRÓJ A–A

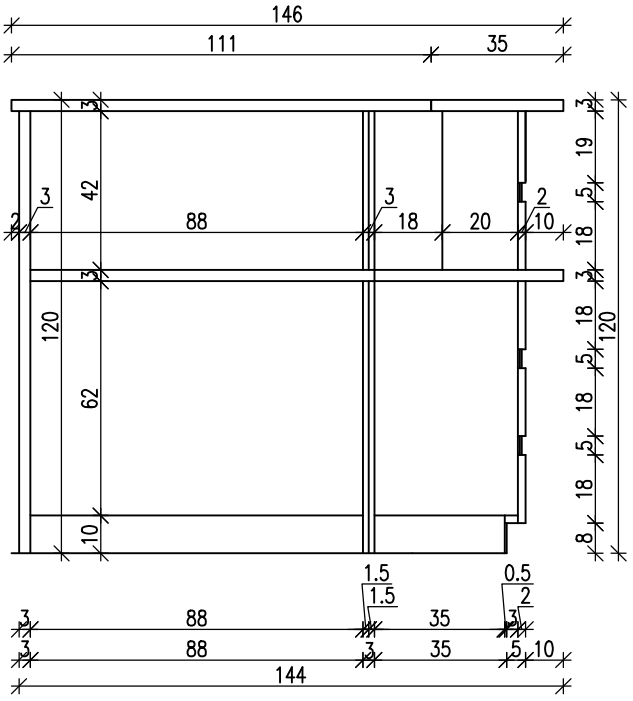

BIU. – BIURKO

– biurko recepcyjne 234x60x75cm, podparte na dwóch szafkach, jedna z półką pośrodku, otwierana drzwiami jednoskrzydłowymi, druga z trzema szufladami

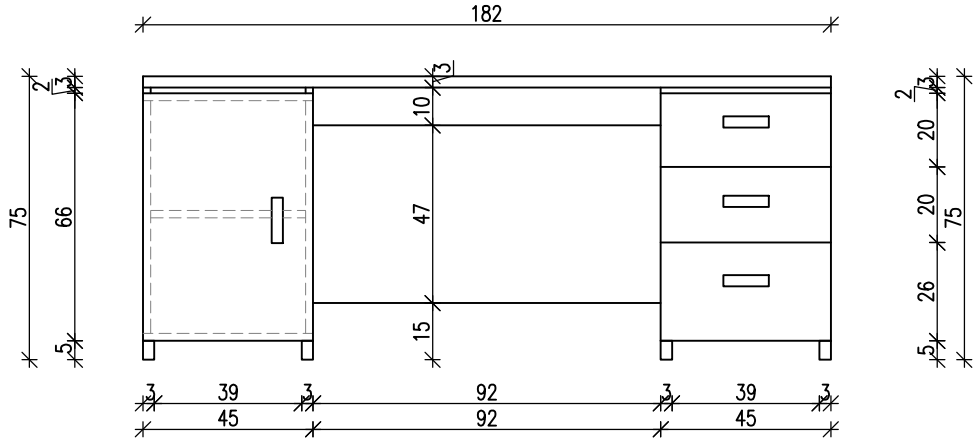

ZBP ZESPÓŁ BIUR PROJEKTOWYCH
Zespół Biur Projektowych tel./fax (12) 423 47 39
ul. Świętokrzyska 12, +48 607 616 222
30 - 015 Kraków, +48 692 299 165
e - mail: biuro@wolarek-zatorowski.eu
www.wolarek-zatorowski.eu

Temat:	Roboty budowlane polegające na remoncie pomieszczeń parteru w budynku Małopolskiego Ośrodka Doradztwa Rolniczego zlokalizowanego przy ul. Osiedlowej 9 w Karniowicach.			
Inwestor:	Małopolski Ośrodek Doradztwa Rolniczego ul. Osiedlowa 9, 32-082 Karniowice			
Adres:	ul. Osiedlowa 9, Karniowice			
Projektant:	mgr inż. Piotr Wolarek MAP/0174/POOK/09			
Opracowanie:	inż. arch. Anna Leśniak			
Tytuł:	PROJEKTOWANE MEBLE, WIDOKI			
Data: 04.2021	Branża: ARCHITEKTURA	Faza: PROJEKT WYKONAWCZY	Skala: 1:20	Nr rysunku: W-06