DETAL E
1:20

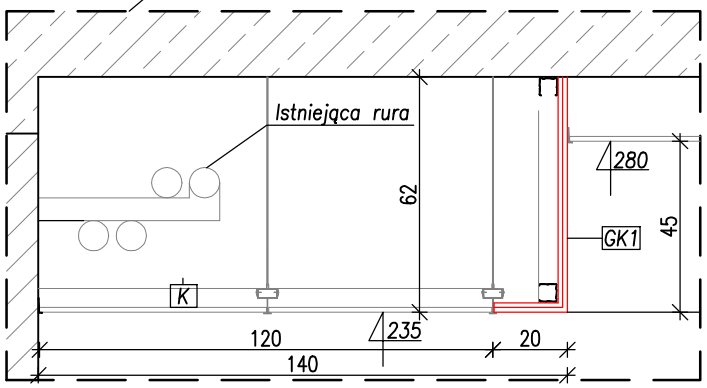

DETAL G
1:20

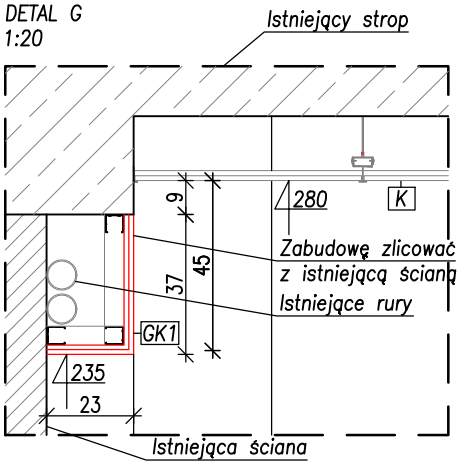

DETAL H
1:20

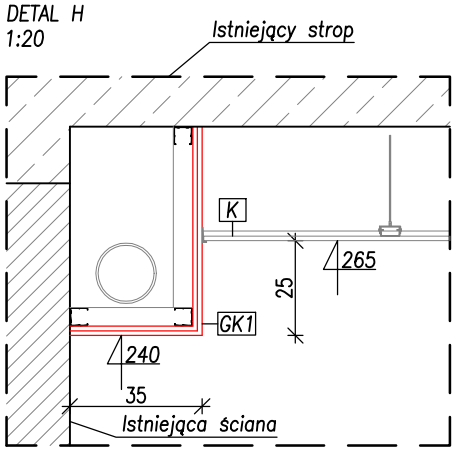

DETAL I
1:20

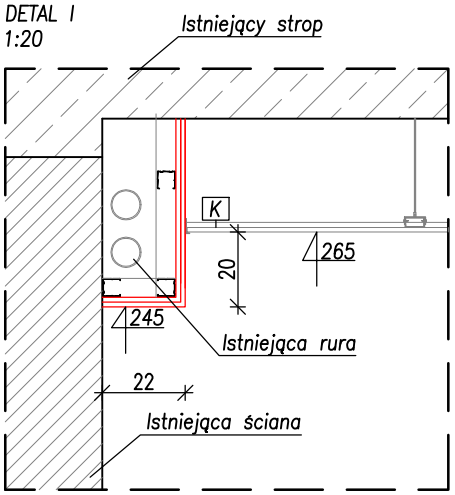

DETAL J
1:20

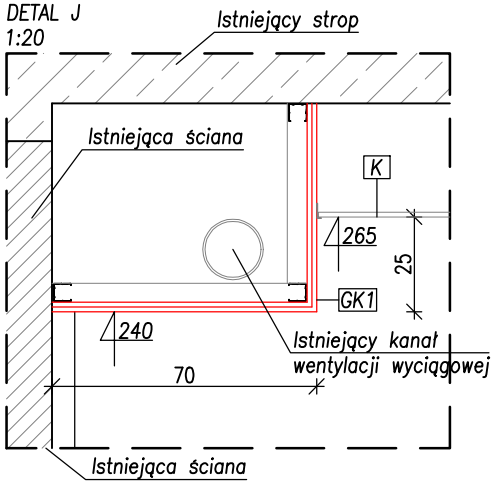

DETAL K
1:20

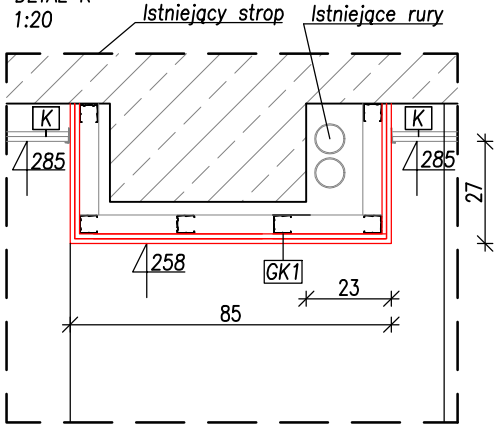

GK1 Projektowana obudowa z płyt gipsowo–kartonowych gr. 2x12,5 mm. Stosować płyty o podwyższonej odporności na zniszczenia i uderzenia, wodoodporne, ognioodporne.

K Projektowany sufit podwieszony

ZBP
ZESPÓŁ BIUR PROJEKTOWYCH
Zespół Biur Projektowych tel./fax (12) 423 47 39
ul. Świętokrzyska 12, +48 607 616 222
30 - 015 Kraków, +48 692 299 165
e - mail: biuro@wolarek-zatorowski.eu
www.wolarek-zatorowski.eu

Temat:	Roboty budowlane polegające na remoncie pomieszczeń parteru w budynku Małopolskiego Ośrodka Doradztwa Rolniczego zlokalizowanego przy ul. Osiedlowej 9 w Karniowicach.
Inwestor:	Małopolski Ośrodek Doradztwa Rolniczego ul. Osiedlowa 9, 32-082 Karniowice
Adres:	ul. Osiedlowa 9, Karniowice
Projektant:	mgr inż. Piotr Wolarek MAP/0174/POOK/09
Opracowanie:	inż. arch.Kinga Łysejko
Tytuł:	ETAP III DETALE E,G,H,I,J,K

Data:	Branża:	Faza:	Skala:	Nr rysunku:
05.2022	ARCHITEKTURA	PROJEKT WYKONAWCZY	1:20	B-09