„Projekt remontu bram Małopolskiego Ośrodka Doradztwa rolniczego w Karniowicach przy ul. Osiedlowej 9 w Karniowicach. dz. 109/176, ob. Karniowice, gm. Zabierzów”

PROJEKT ARCHITEKTONICZNO BUDOWLANY

ADRES	**ul. Osiedlowa 9** **32-082 Karniowice**
JEDNOSTKA EWIDENCYJNA, **NAZWA I NR OBRĘBU, NR DZIAŁEK**	**gm.Zabierzów** **ob. Karniowice/ dz. 109/176**
INWESTOR	**Małopolski Ośrodek Doradztwa Rolniczego** **ul. Osiedlowa 9** **32-082 Karniowice**
PROJEKTANT	**arch. Andrzej Libera** Upr. numer: W/26/2015

STADIUM	DATA
PROJEKT BUDOWLANO WYKONAWCZY	CZERWIEC 2022

IZBA ARCHITEKTÓW
RZECZYPOSPOLITEJ POLSKIEJ

KRAJOWA RADA IZBY ARCHITEKTÓW RP

L.dz. 643/KRIA/2015 Warszawa, dnia 16 grudnia 2015 r.
Sygnatura akt (numer sprawy): KRIA/W/09/2015

DECYZJA nr W/26/2015

Na podstawie art. 33a ust. 10 Ustawy o samorządach zawodowych architektów oraz inżynierów budownictwa z dnia 15 grudnia 2000 r. (tj. Dz. U. z 2014 r. poz. 1946 z późn. zm.) oraz art.104 i 107 § 1 i 4 ustawy z dnia 14 czerwca 1960 r. Kodeks postępowania administracyjnego (tj. Dz. U. z 2013 r. poz. 267 z późn. zm.) w związku z art. 11 ust. 1 ww. ustawy o samorządach zawodowych

Krajowa Rada Izby Architektów RP

uznaje kwalifikacje do wykonywania zawodu architekta

w zakresie odpowiadającym uprawnieniom budowlanym w specjalności architektonicznej do projektowania bez ograniczeń w rozumieniu polskiego prawa budowlanego

Pana Architecte Andrzeja Huberta Libery

Decyzja niniejsza jako uwzględniająca w całości żądanie strony nie wymaga uzasadnienia.

Gruda Ryszard _____
Prezes KR IARP

Żak Sławomir _____
Wiceprezes KR IARP

Gadomski Piotr _____
Wiceprezes KR IARP

Horodyski Leszek _____
Skarbnik KR IARP

Ozimek Krzysztof _____
Sekretarz KR IARP

00-193 Warszawa, ul. Stawki 2A Tel.: +48 22 827 85 14, Tel./Fax +48 22 827 62 42
NIP: 525-22-28-219 Regon 017466395 Konto: PKO BP SA X O/W-wa Nr 10 1020 1013 0000 0102 0003 2359

Andrzejewski Piotr _____
Członek KR IARP

Czarakcziew Borysław _____
Członek KR IARP

Franta Piotr _____
Członek KR IARP

Gęsiak Wojciech _____
Członek KR IARP

IZBA ARCHITEKTÓW RZECZYPOSPOLITEJ POLSKIEJ

Pouczenie:
Od decyzji niniejszej przysługuje wnioskodawcy wniosek o ponowne rozpoznanie sprawy przez Krajową Radę Izby Architektów, w terminie 14 dni od dnia doręczenia niniejszej decyzji.

Otrzymują:
1. Strona (wnioskodawca): Andrzej Hubert Libera, ul. Rzeczna 7, 25-408 Kielce;
2. Gdy decyzja stanie się ostateczna, otrzymują ponadto:
   a) Główny Inspektor Nadzoru Budowlanego - w celu wpisania do centralnego rejestru osób posiadających uprawnienia budowlane,
   b) Małopolska Okręgowa Rada Izby Architektów RP– jako wskazana przez wnioskodawcę – w celu wpisania na listę członków Izby.
3. a/a.

IZBA ARCHITEKTÓW
RZECZYPOSPOLITEJ POLSKIEJ

Świętokrzyska Okręgowa Rada Izby Architektów RP

ZAŚWIADCZENIE - ORYGINAŁ

(wypis z listy architektów)

Świętokrzyska Okręgowa Rada Izby Architektów RP zaświadcza, że:

arch. Andrzej Hubert Libera

posiadający kwalifikacje zawodowe do pełnienia samodzielnych funkcji technicznych w budownictwie w specjalności architektonicznej i w zakresie posiadanych uprawnień nr **W/26/2015**,
jest wpisany na listę członków Świętokrzyskiej Okręgowej Izby Architektów RP
pod numerem: **SW-0304.**

Członek czynny od: 28-06-2019 r.

Data i miejsce wygenerowania zaświadczenia: 07-01-2022 r. Kielce.

Zaświadczenie jest ważne do dnia: **30-06-2023 r.**

Podpisano elektronicznie w systemie informatycznym Izby Architektów RP przez:
Alicja Bojarowicz, Sekretarz Okręgowej Rady Izby Architektów RP.

Nr weryfikacyjny zaświadczenia:

SW-0304-5B58-7EA7-5YBY-D47B

Dane zawarte w niniejszym zaświadczeniu można sprawdzić podając nr weryfikacyjny zaświadczenia w publicznym serwisie internetowym Izby Architektów: www.izbaarchitektow.pl lub kontaktując się bezpośrednio z właściwą Okręgowa Izbą Architektów RP.

Andrzej Libera
(imię i nazwisko)
W/26/2015
(nr uprawnień)
SW-0304
(nr członkowski izby zawodowej)

Kraków 15.06.2022

Oświadczenie

autora projektu budowlanego

Zgodnie z art.20 ust.4 Ustawy z dnia 7 lipca 1994 r. Prawo budowlane (tekst jednolity: Dz. U. z 2017 r., poz. 1332 ze zm.) niniejszym oświadczam, że projekt budowlany:

„Projekt remontu bram Małopolskiego Ośrodka Doradztwa Rolniczego Karniowicach przy ul. Osiedlowej 9 w Karniowicach dz.19/176, ob. Karniowice gm. Zabierzów”

sporządzony w dniu:
15.06.2022

dla:

Małopolski Ośrodek Doradztwa Rolniczego w Karniowicach
ul. Osiedlowa 9
32-082 Karniowice

został wykonany zgodnie z obowiązującymi przepisami oraz zasadami wiedzy technicznej.

arch. Andrzej Libera

OPIS TECHNICZNY

1. Zakres opracowania

Zakres opracowania obejmuje:
- opracowanie dokumentacji technicznej remontu bram Małopolskiego Ośrodka Doradztwa Rolniczego w Karniowicach przy ul. Osiedlowej 9 w Karniowicach, gm. Zabierzów.

2. Opis ogólny stanu istniejącego

Wjazd na teren ośrodka jest zapewniony poprzez cztery bramy: od strony południowej główną bramę przesuwną oraz bramę rozwieralną. Od strony wschodniej poprzez bramę przesuwną pozwalającą na dostęp na parking, oraz bramę rozwieralną umożliwiającą dojazd do garażu. Dojazd do północnego parkingu jest również kontrolowany poprzez istniejący szlaban.
Za wyjątkiem bramy przesuwnej w północnej części działki zamontowanej w ostatnich latach stan pozostałych bram jest zadowalający:
- widoczne są uszkodzenia mechaniczne i uszkodzenia powłok malarskich.
- ślady rdzy

Bramy nie posiadają kontroli dostępu czy możliwości zdalnego otwierania. W sąsiedztwie bram nie ma dostępu do instalacji elektrycznej i teletechnicznej w pobliżu bram.

3. Stan docelowy.

Zakres prac remontowych obejmuje:
- montaż bram sterowanych z recepcji budynku
- realizacja sterowania szlabanu przy wjeździe na parking w północnej części działki z recepcji budynku
- realizacja kontroli dostępu przy każdej bramie i szlabanie w postaci wideodomofonu

4. Ochrona przeciwpożarowa.

Prace remontowo budowlane nie zmieniają istniejących warunków ochrony przeciwpożarowej.

5. Opis robót rozbiórkowych, budowlanych i wykończeniowych :

Prace rozbiórkowe:

- Demontaż istniejących bram
- Usunięcie elementów posadowienia bram
- Demontaż nawierzchni w lini bram i celu przeprowadzenia instalacji elektrycznych
- Wykonanie wykopu pod podmurówki i fundamenty ogrodzenia i bram
- Rozbiórka sufitu podwieszonego w pomieszczeniu recepcji

Prace budowlane:

- Wykonanie fundamentów pod projektowane bramy zgodnie z wytycznymi producenta
- Wykonanie wykopu technicznego i przepychów umożliwiających doprowadzenia instalacji do nowych bram.
- Montaż domofonów
- Wykonanie wewnętrznych instalacji elektrycznych w zakresie zasilania, sterowania i kontroli dostępu.

Ściany i sufit wewnątrz pomieszczenia:

- Uzupełnienie tynków wewnętrznych i zewnętrznych
- Wykonanie powłok malarskich
- Ponowny montaż elementów sufitu podwieszonego w pomieszczeniu recepcji.

6. Opis robót instalacji elektrycznych.

Projekt remontu obejmuje instalację:
- silno i słaboprądową w zakresie zasilania i sterowania bram oraz kontroli dostępu.
Szczegółowy opis znajduje się w projekcie instalacji elektrycznych.

Wideodomofon przy każdej z montowanych bram i szlabanie:

- przewodowy
- kolorowa kamera z doświetleniem diodami led
- umożliwiający dwustronną komunikację głosową i jednostronną komunikację wizyjną
- obudowa ze stali nierdzewnej lub aluminiowa odporna na działania atmosferyczne.
- centralny panel sterujący z monitorem umożliwiający sterowanie wszystkich 3 bram i szlabanu z pomieszczenia recepcji

- **Brama B1- brama przesuwna samonośna**
    - Brama przesuwna o szerokości przejazdu 650 cm i wysokości 160cm
    - Brama o konstrukcji samonośnej
    - Skrzydło osadzone na szynie jezdniej poruszającej się po wózkach jezdnych
    - Wypełnienie z paneli ogrodzeniowych – 2d z drutu 2x6mm (w poziomie) i 5mm w pionie, oczko 20x5cm, ocynkowanych ogniowo, malowane proszkowo Ral 7016
    - Kolor RAL 7016
    - Lampa sygnalizacyjna
    - Fotokomórki
    - wyposażenie dodoatkowe pilot do bramy 5szt. (do każdej bramy)

- **Brama B2 i B3 – bramy dwuskrzydłowe**
    - - konstrukcja bram wykonana z stalowych 80x40mm ocynkowanych ogniowo wykończenie poliestrowe w kolorze RAL 7016 – wersja matowa
    - słupki wykonane z profili stalowych zamkniętych 120x120 mm
      słupki należy wyposażyć w daszki lub kapsle z tworzywa sztucznego zabezpieczający górny otwór przed opadami atmosferycznymi

- Wypełnienie z paneli ogrodzeniowych – 2d z drutu 2x6mm (w poziomie) i 5mm w pionie, oczko 20x5cm, ocynkowanych ogniowo, malowane proszkowo Ral 7016
- wyposażenie w rygiel bramy dwuskrzydłowej, klamkę, ograniczniki ruchu
- ocynkowanej malowana proszkowo lub wykończona powleczeniem poliestrowym
- napęd wewnętrzny
- wyposażenie dodoatkowe pilot do bramy 5szt. (do każdej bramy)

8. Uwagi:

- Prace należy wykonać zgodnie ze sztuką budowlaną
- Wszystkie zastosowane materiały muszą posiadać zgodne z prawem atesty i dopuszczenia;
- Nad robotami należy zagwarantować stały nadzór inwestorski kontrolujący;
- Przy realizacji robót przestrzegać przepisów BHP;
- Wszelkie zmiany i wykorzystanie projektu do innych celów niż inwestycja, której bezpośrednio dotyczy, wymaga zgody autorów;
- Wszelkie zmiany w stosunku do projektu należy uzgadaniac z projektantem, zmiany należy wprowadzać na etapie nadzoru autorskiego.

Uwaga:

Ze względu na funkcjonowanie budynku w pełnym zakresie podczas przeprowadzania inwestycji, prace budowlane należy zorganizować w sposób najmniej kolidujący z funkcjonowaniem obiektu.
Należy odpowiednio zabezpieczyć przestrzeń sąsiadującą z remontowanymi strefami, odgrodzić i zabezpieczyć wykopy.
Przy wykonywaniu prac wewnątrz budynku należy zabezpieczyć sąsiednie pomieszczenia i korytarze folią malarską.
Miejsca prowadzonych prac należy zabezpieczyć przed dostępem osób postronnych, odgrodzić i odpowiednio oznaczyć.
Jeśli okaże się to niezbędne prace należy podzielić na etapy.

Spis rysunków

• A-01	Plan sytuacji – stan istniejący	1/200
• A-02	Plan sytuacji – projekt	1/200
• AZ – 01	Zestawienie – Brama przesuwna B1	1/50
• AZ – 02	Zestawienie – Bramy	1/50

ISTNIEJĄCA BRAMA DO ZACHOWANIA

ISTNIEJĄCA BRAMA DO DEMONTAŻU

ISTNIEJĄCA BRAMA DO DEMONTAŻU

ISTNIEJĄCA BRAMA PRZESUWNA DO DEMONTAŻU

LEGENDA:

POWIERZCHNIA NAWIERZCHNI DO ROZBIÓRKI

NAZWA INWESTYCJI: Projekt remontu bram w Małopolskiego Ośrodka Doradztwa rolniczego w Karniowicach przy ul. Osiedlowej 9 w Karniowicach. dz. 109/176, ob. Karniowice, gm. Zabierzów

ADRES: Małopolskiego Ośrodka Doradztwa rolniczego w Karniowicach przy ul. Osiedlowej 9, 32-082 Karniowice. dz. 109/176, ob. Karniowice, gm.Zabierzów

INWESTOR: Małopolski Ośrodek Doradztwa Rolniczego ul. Osiedlowa 9 , 32-082 Karniowice

FAZA: PROJEKT BUDOWLANO-WYKONAWCZY

BRANŻA: A R C H I T E K T U R A

ZESPÓŁ PROJEKTOWY / PROJEKTANT: arch. Andrzej Libera W/26/2015

NAZWA RYSUNKU: PLAN SYTUACYJNY - STAN ISTNIEJĄCY

SKALA	NAZWA RYSUNKU	REWIZJA
1/200	A0 - 01	0

NR PROJEKTU	DATA
P_2021_03	06.2022

a r c h i t e c t u r e s
a n d r z e j l i b e r a
Rzeczna 7 25-039 Kielce
534 865 359 nip:9591952405



LEGENDA:

B1 LOKALIZACJA BRAM I SZLABANU

NAZWA INWESTYCJI	Projekt remontu bram w Małopolskiego Ośrodka Doradztwa rolniczego w Karniowicach przy ul. Osiedlowej 9 w Karniowicach. dz. 109/176, ob. Karniowice, gm. Zabierzów
ADRES	Małopolskiego Ośrodka Doradztwa rolniczego w Karniowicach przy ul. Ośiedlowej 9, 32-082 Karniowice. dz. 109/176, ob. Karniowice, gm.Zabierzów
INWESTOR	Małopolski Ośrodek Doradztwa Rolniczego ul. Ośiedlowa 9 , 32-082 Karniowice
FAZA	PROJEKT BUDOWLANO-WYKONAWCZY
BRANŻA	A R C H I T E K T U R A
ZESPÓŁ PROJEKTOWY / PROJEKTANT	arch. Andrzej Libera W/26/2015
NAZWA RYSUNKU	PLAN SYTUACYJNY-STAN PROJEKTOWANY
SKALA	1/200
NAZWA RYSUNKU	A0 - 02
REWIZJA	0
NR PROJEKTU	P_2021_03
DATA	06.2022

a r c h i t e c t u r e s
a n d r z e j l i b e r a
Rzeczna 7 25-039 Kielce
534 865 359 nip:9591952405

ZESTAWIENIE BRAM

BRAMA B1

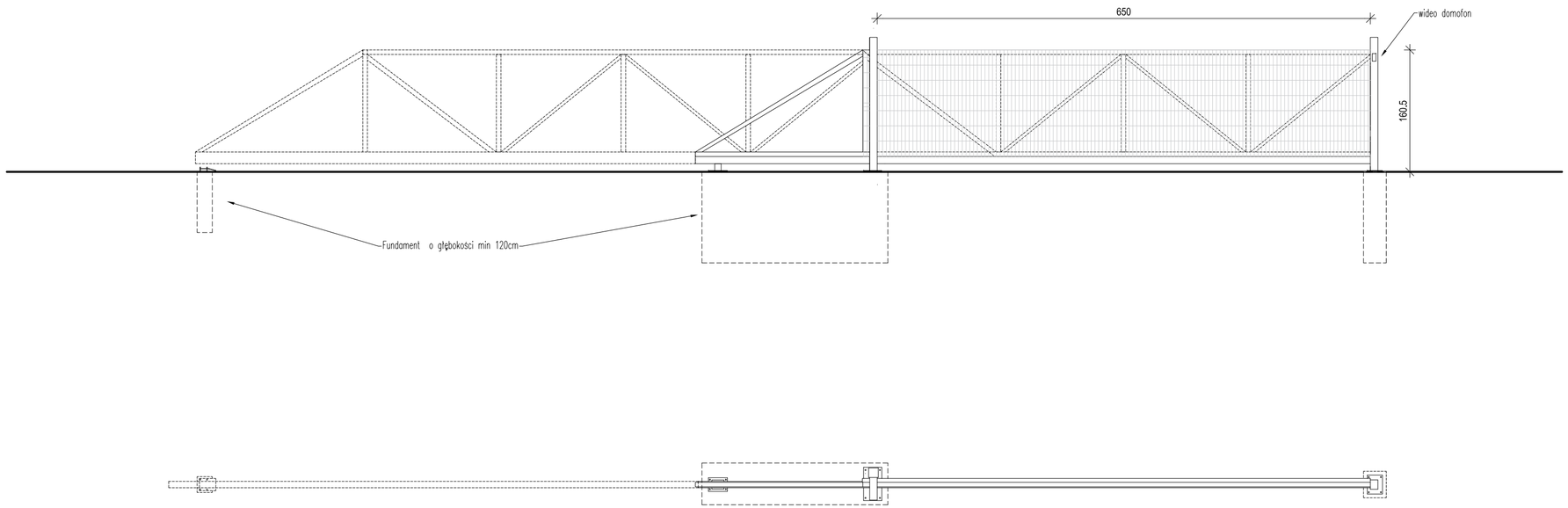

SZTUK: 1

- brama przesuwna o szerokości przejazdu 650 cm i wysokości 160cm
- brama o konstrukcji samonośnej
- skrzydło osadzone na szynie jezdniej poruszającej się po wózkach jezdnych
- wypełnienie panele ogrodzeniowej z drugu o gr. 5mm
- kolor RAL 7016
- lampa sygnalizacyjna
- fotokomórki

NAZWA INWESTYCJI
Projekt remontu bram w Małopolskiego Ośrodka Doradztwa rolniczego w Karniowicach przy ul. Osiedłowej 9 w Karniowicach. dz. 109/176, ob. Karniowice, gm. Zabierzów

ADRES
Małopolskiego Ośrodka Doradztwa rolniczego w Karniowicach przy ul. Osiedlowej 9, 32-082 Karniowice. dz. 109/176, ob. Karniowice, gm.Zabierzów

INWESTOR
Małopolski Osrodek Doradztwa Rolniczego ul. Osiedlowa 9 , 32-082 Karniowice

FAZA
PROJEKT BUDOWLANO-WYKONAWCZY

BRANŻA
A R C H I T E K T U R A

ZESPÓŁ PROJEKTOWY — PROJEKTANT
arch. Andrzej Libera W/26/2015

NAZWA RYSUNKU
ZESTAWIENIE - BRAMA PRZESUWNA B1

SKALA	NAZWA RYSUNKU	REWIZJA
1/50	AZ - 01	0

NR PROJEKTU	DATA
P_2021_03	06.2022

a r c h i t e c t u r e s
a n d r z e j Rzeczna 7 534 865 359
l i b e r a 25-039 Kielce nip:9591952405

ZESTAWIENIE BRAM

BRAMA B1

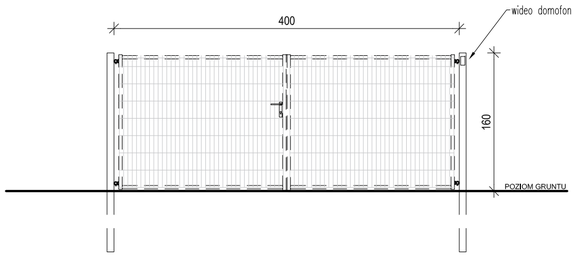

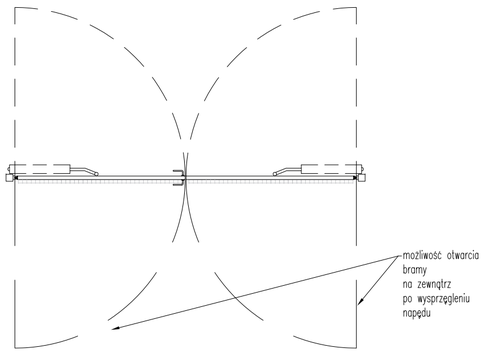

SZTUK: 1

- konstrukcja bram wykonana z profili stalowych 80x40mm ocynkowanych ogniowo, malowane proszkowo
- kolor RAL 7016 – wersja matowa
- słupki wykonane z profili stalowych zamkniętych 120x120 m
- słupki należy wyposażyć w daszki lub kapsle z tworzywa sztucznego zabezpieczający górny otwór przed opadami atmosferycznymi
- wypełnienie z paneli ogrodzeniowych – 2d z drutu o średnicy 2x6mm w poziomie i 5mm w pionie , ocynkowanych ogniowo i malowanych proszkowo w kolorze RAL 7016
- wyposażenie – rygiel, klamkę, ograniczniki ruchu, fotokomórki.
- napęd wewnętrzny z możliwością wysprzęglenia i otwarcia bramy na zewnątrz

BRAMA B3

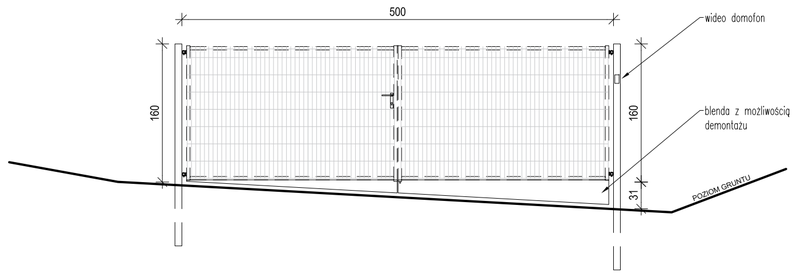

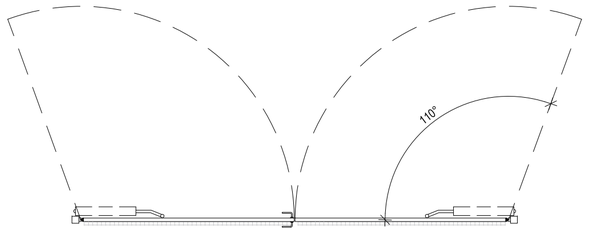

SZTUK: 1

- konstrukcja bram wykonana z profili stalowych 80x40mm ocynkowanych ogniowo, malowane proszkowo
- kolor RAL 7016 – wersja matowa
- słupki wykonane z profili stalowych zamkniętych 120x120 m
- słupki należy wyposażyć w daszki lub kapsle z tworzywa sztucznego zabezpieczający górny otwór przed opadami atmosferycznymi
- wypełnienie z paneli ogrodzeniowych – 2d z drutu o średnicy 2x6mm w poziomie i 5mm w pionie , ocynkowanych ogniowo i malowanych proszkowo w kolorze RAL 7016
- wyposażenie – rygiel, klamkę, ograniczniki ruchu, fotokomórki.
- kąt otwarcia bramy min. 110 stopni

NAZWA INWESTYCJI
Projekt remontu bram w Małopolskiego Ośrodka Doradztwa rolniczego w Karniowicach przy ul. Osiedlowej 9 w Karniowicach. dz. 109/176, ob. Karniowice, gm. Zabierzów

ADRES
Małopolskiego Ośrodka Doradztwa rolniczego w Karniowicach przy ul. Osiedlowej 9, 32-082 Karniowice, dz. 109/176, ob. Karniowice, gm.Zabierzów

INWESTOR
Małopolski Osrodek Doradztwa Rolniczego ul. Osiedlowa 9 , 32-082 Karniowice

FAZA
PROJEKT BUDOWLANO-WYKONAWCZY

BRANŻA
A R C H I T E K T U R A

ZESPÓŁ PROJEKTOWY / PROJEKTANT
arch. Andrzej Libera W/26/2015

NAZWA RYSUNKU
ZESTAWIENIE - BRAMY

SKALA
1/50

NAZWA RYSUNKU
AZ - 02

REWIZJA
0

NR PROJEKTU
P_2021_03

DATA
06.2022

a r c h i t e c t u r e s
andrzej libera
Rzeczna 7
25-039 Kielce
534 865 359
nip:9591952405